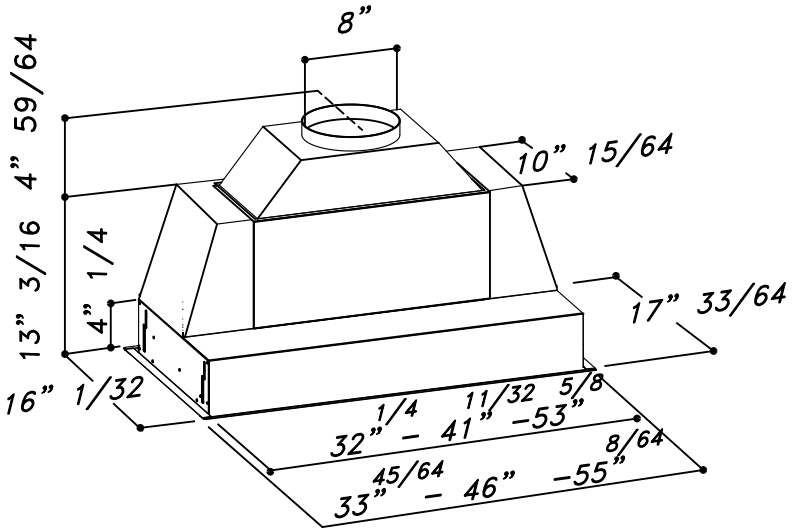
8”
59/64
4”
3/16
13”
1/4
4”
16”
1/32
10”
15/64
17”
33/64
32”
1/4
–
41”
11/32
–53”
5/8
33”
45/64
–
46”
–55”
8/64